Schwerlast – Sattelkupplungen · JSK 50

Vorteile auf einen Blick

- Schwerlast-Sattelkupplung aus Stahlguss
- für höchste Belastungen
- für 3½" Königszapfen

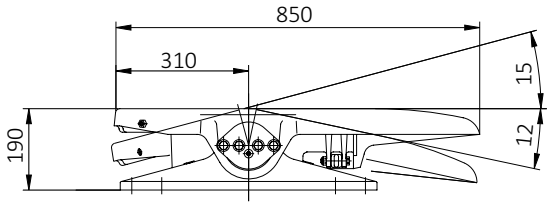

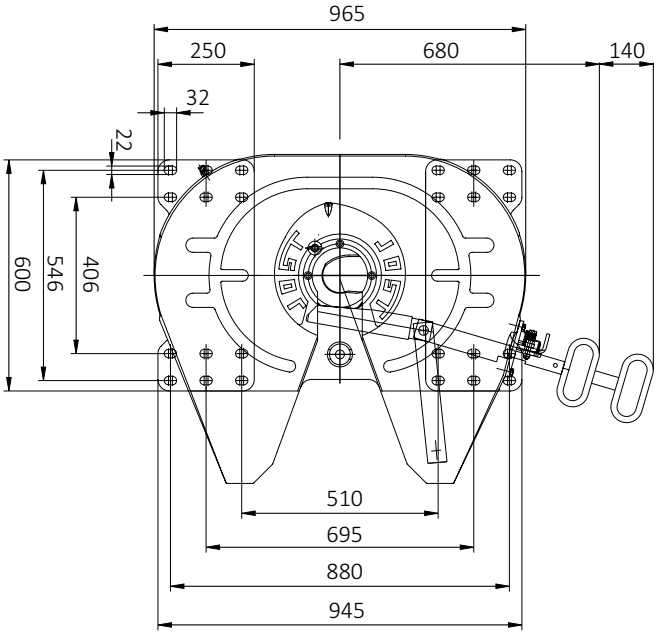

Auswahltabelle / lieferbare Ausführungen

Artikelnr.	D-Wert (kN)	Sattellast U (t)	Gewicht (kg)	Prüfzeichen (ECE)	WA
JSK 50	300	50	290	E1 55R-01 2504	M
JSK 50 E1 40 R2 AA	300	50	290	E1 55R-01 2504	Z

Erläuterungen für die Auswahltabellen finden Sie auf Seite 15.

Technische Daten

Geeignet zur Aufnahme von 3½" Königszapfen (Klasse S) nach ECE R55-01, DIN 74083, ISO 4086 und Lenkkeil nach ECE R55-01, DIN 74085.

Montageplatte für JSK 50

Artikelnr.	D-Wert (kN)	Sattellast U (t)	Gewicht (kg)	Prüfzeichen (ECE)	Schraubensatz SK – MP
MP 0925	300	50	128	E1 55R-01 2496	SK 2410-021

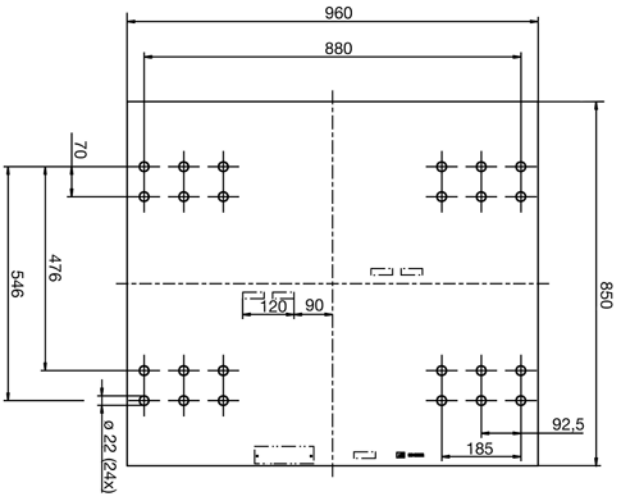

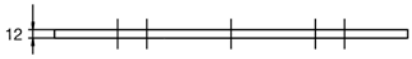

Montageanleitung unter www.jost-world.com

JSK 50 / ... Z

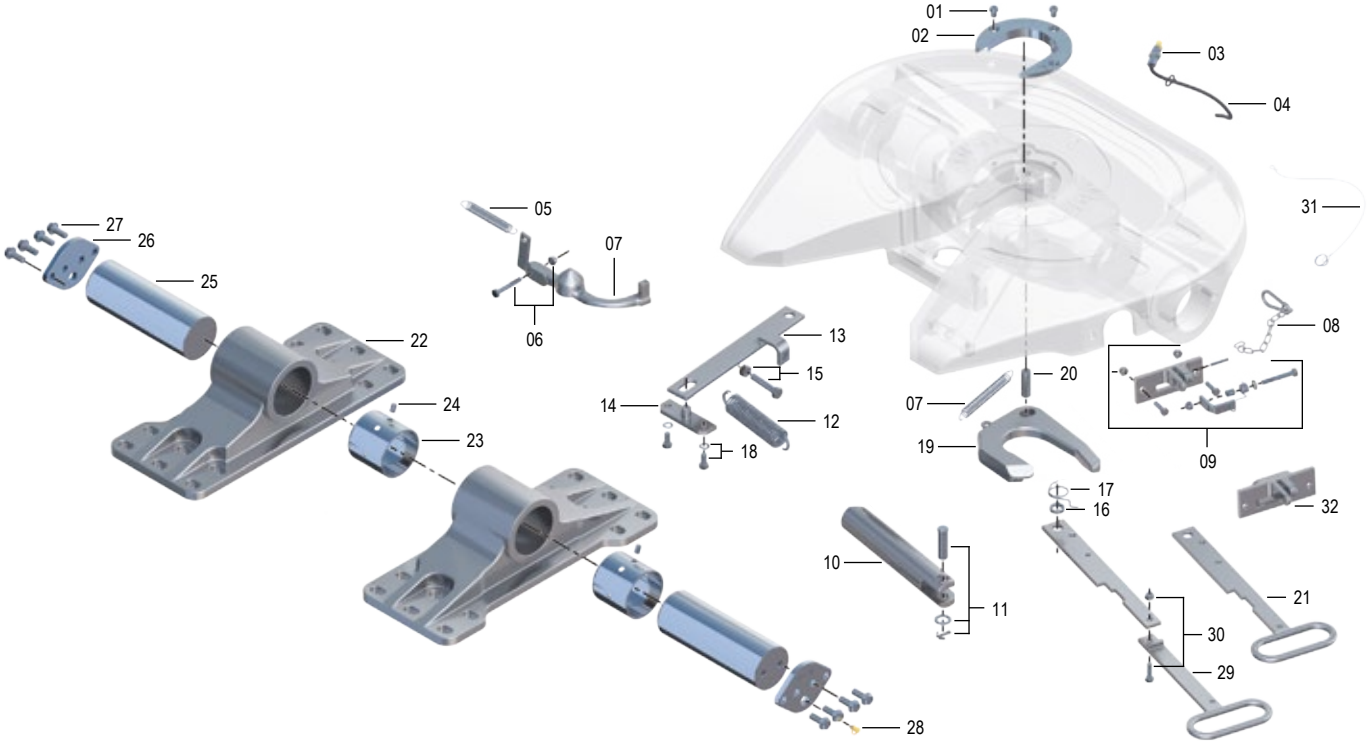

Ersatzteile

Pos.	Benennung	Bemerkung	Artikelnr.	pro JSK
01	Zylinderschraube		SK 2421-08	3
02	Verschleißring	3½", kpl. mit 01	SK 2421-56	1
03	Verschraubung		SK 1976	1
04	Schmierleitung	kpl. mit Kabelbinder, für Typ Z	SK 2508-02	1
05	Zugfeder		SK 2106-01	2
06	Sechskantschraube	kpl.	SK 2421-51	1
07	Sperre		SK 2405-27	1
08	Karabinerhaken	kpl.	SK 1436	1
09	Falle	kpl.	SKE240508400	1
10	Verschlussriegel		SK 2405-01	1
11	Riegelbolzen	kpl.	SK 2121-14	1
12	Doppelzugfeder		SK 2405-23	1
13	Hebel		SK 2405-04	1
14	Lager		SK 2405-15	1
15	Sechskantschraube	kpl.	SK 2421-52	1
16	Scheibe		SK 2405-19	1

Pos.	Benennung	Bemerkung	Artikelnr.	pro JSK
17	Federschlinge		SK 2405-09	1
18	Sechskantschraube	kpl.	SK 2421-53	2
19	Verschlusshaken	kpl., 3½" für Typ Z	SK 2405-14 Z	1
20	Bolzen		SK 2405-18	1
21	Kurzer Zuggriff	für Typ K	SK 2405-066	1
22	Lagerbock BH 190 (ISO)	kpl. mit 23 + 24	SK 2821-51	2
23	Lagerbuchse		SK 2805-03	4
24	Zylinderkerbstift		SK 1533	8
25	Lagerbolzen		SK 2805-01	2
26	Platte		SK 2805-02	2
27	Sicherungsschraube		SK 2521-05	8
28	Kegelschmiernippel		SK 2521-04	2
29	Zuggriffsverlängerung	kpl. mit 30 + 31	SK 3121-063	1
30	Sechskantschraube	kpl.	SK 2421-50	1
31	Drahtseil	kpl.	SK 3521-02	1
32	Führungsblech	bis xx90xxxxx	SK 2405-22	1

Reparatur- und Nachrüstsätze

Pos.	Benennung	Artikelnr.
01, 02, 05, 08, 12, 19, 20	Reparatursatz Verschluss	SK 2421-76

Pos.	Benennung	Artikelnr.
01, 02, 04, 05, 08, 12, 19, 20	Reparatursatz Verschluss, für Typ Z	SK 2421-76 Z

Reparaturanleitung unter www.jost-world.com